„НАДЗОРНА АГЕНЦИЯ ПОДЕМНИ СЪОРЪЖЕНИЯ ЕООД”

с. Първенец, ул. Съединение № 41, ЕИК – 200696937

ДОКЛАД ЗА ДЕЙНОСТТА НА ДРУЖЕСТВОТО ЗА ОТЧЕТНАТА 2019 ГОДИНА

I. Учредяване и регистрация

НАДЗОРНА АГЕНЦИЯ ПОДЕМНИ СЪОРЪЖЕНИЯ ЕООД е регистрирано в Пловдивски окръжен съд . Адрес на управление по съдебна регистрация – с. Първенец, ул.“Съединение” № 41. Адрес на ефективно управление /данъчен адрес/ - с. Първенец, ул.“Съединение” № 41. Основната дейност на дружеството е търговия на едро с машини и оборудване за добива и строителството и части за тях..

Собственик на капитала на дружеството са:

- **Елена Христова Дърмонска, ЕГН - 7703034698** притежаващ 100% от капитала на дружеството.

Дружеството не притежава други подразделения и клонове в страната.

II. Дата на одобряване на отчета

ГФО е одобрен за публикуване от Общото събрание на съдружниците на 26.06.2020 г. Решението е протоколирано с протокол № 1/26.06.2020г.

III.База за изготвяне на годишния финансов отчет

3.1. Общи положения

Дружеството води своето текущо счетоводство и изготвя финансовите си отчети в съответствие с изискванията на българското търговско и счетоводно законодателство. Дружеството се е съобразило с всички законови промени, настъпили през 2019 г.

Настоящият ГФО е изготвен при спазване принципа на историческата цена, модифициран в определени случаи с преоценката на някои активи по тяхната справедлива или друга стойност. Всички данни са представени в настоящия финансов отчет в хиляди лева.

Базата за изготвяне на отчета са Националните счетоводни стандарти, действащи в България през 2019 г.

3.2. Сравнителни данни

Данните от предходния период са съпоставими с тези от текущия.

3.3.Счетоводни предположения и приблизителни счетоводни преценки.

Приложението на счетоводните стандарти изисква да се приложат някои счетоводни предположения и приблизителни счетоводни преценки при определяне стойността на някои активи, пасиви, приходи, разходи и условни активи и пасиви.

Всички те са извършени на основата на най-добра преценка, направена от ръководството. Действителните резултати биха могли да се отличават от представените в настоящия финансов отчет.

3.4. Действащо предприятие

Дружеството е отчело увеличение на приходите си от дейността през отчетната 2019 г. спрямо 2018 г. Ръководството е предприело мерки за запазване размера на приходите или тяхното увеличаване през отчетната 2020 г., както и за своевременото погасяване на краткосрочните задължения. На основание предприетите действия, ръководството счита, че изпълнява принципа за действащо предприятие.

Графика за 702 - КО (2019-2019)

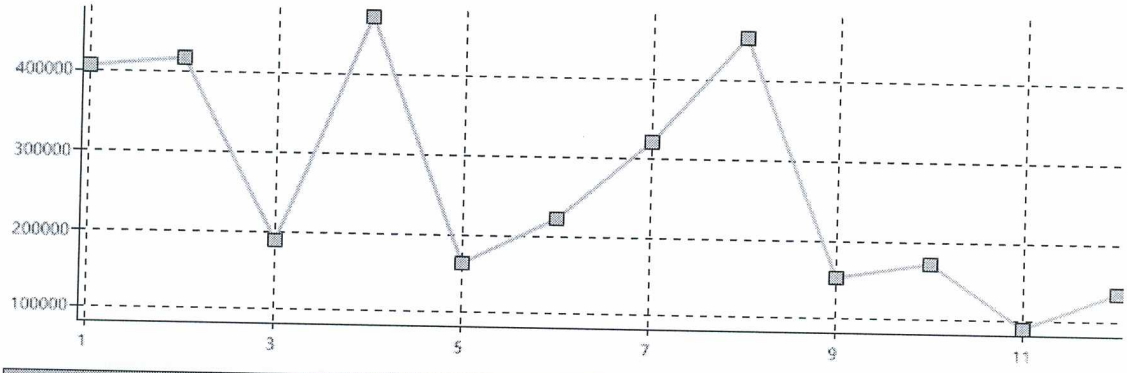

Период	Приход-2019
януари	405213,21
февруари	416826,09
март	189788,23
април	471303,49
май	164863,77
юни	222275,00
юли	322239,79
август	452709,77
септември	152457,13
октомври	171516,79
ноември	90224,70
декември	136418,71
Общо	3195836,68

Дружеството е отчело 1.077 % увеличение на приходите си от продажби на стоки през 2019 г. спрямо 2018 г.

Графика за 703 - КО (2019-2019)

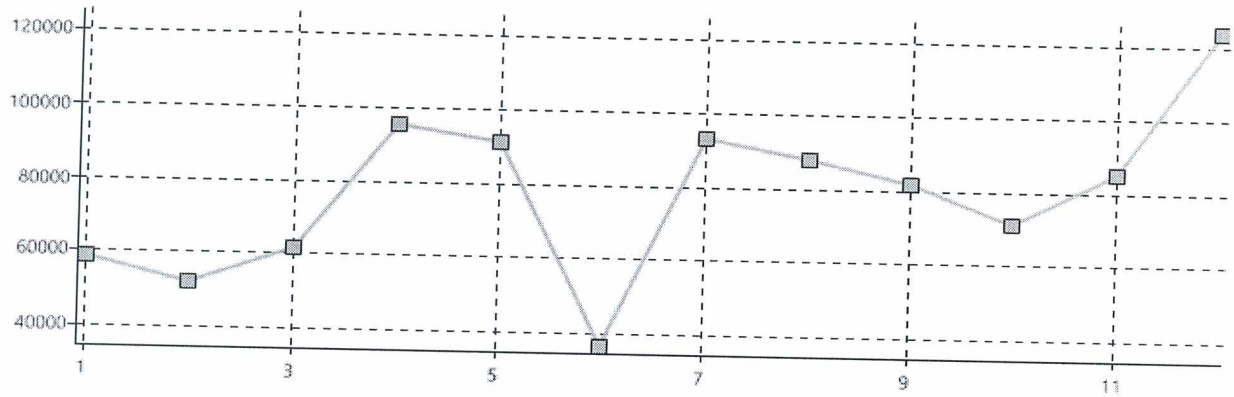

Период	Приход-2019
януари	58600,31
февруари	51806,20
март	61535,60
април	95707,35
май	91439,40
юни	36603,78
юли	93454,15
август	88156,80
септември	81837,95
октомври	71471,05
ноември	85064,02
декември	123675,45
Общо	**939352,06**

Дружеството е отчело 3,99 % увеличение на приходите си от продажби на услуги през 2019г. спрямо 2018г.

Графика за 704 - КО (2019-2019)

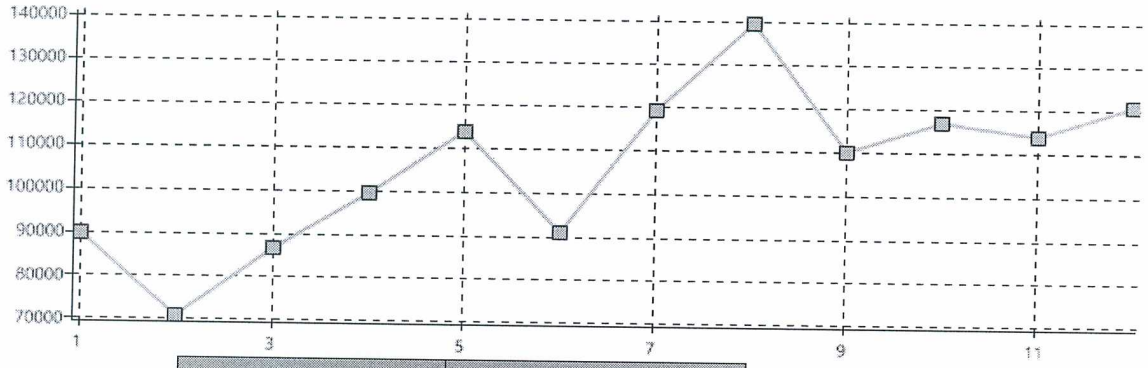

Период	Приход-2019
януари	89838,50
февруари	70927,33
март	86844,00
април	99317,33
май	113794,00
юни	90969,00
юли	119233,63
август	139634,96
септември	110009,96
октомври	116759,96
ноември	113625,96
декември	120669,87
Общо	**1271624,50**

Графика за 705 - КО (2019-2019)

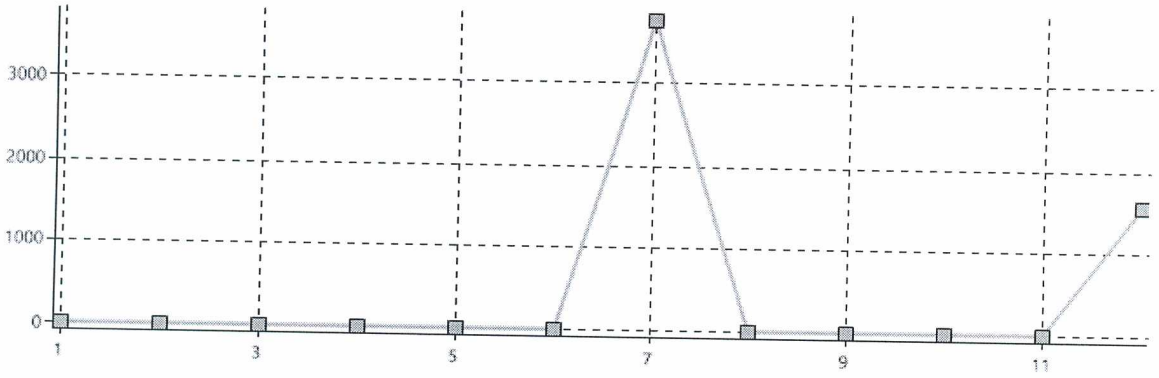

Период	Приход-2019
януари	0,00
февруари	0,00
март	0,00
април	0,00
май	0,00
юни	0,00
юли	3725,57
август	0,00
септември	0,00
октомври	0,00
ноември	0,00
декември	1560,00
Общо	**5285,57**

Графика за 706 - КО (2019-2019)

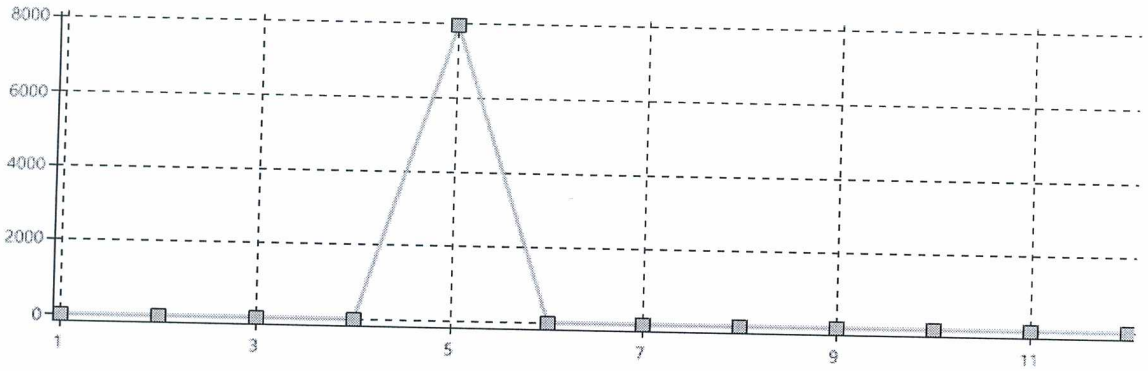

Период	Приход-2019
януари	0,00
февруари	0,00
март	0,00
април	0,00
май	7969,50
юни	0,00
юли	0,00
август	0,00
септември	0,00
октомври	0,00
ноември	0,00
декември	0,00
Общо	7969,50

Графика за 709 - КО (2019-2019)

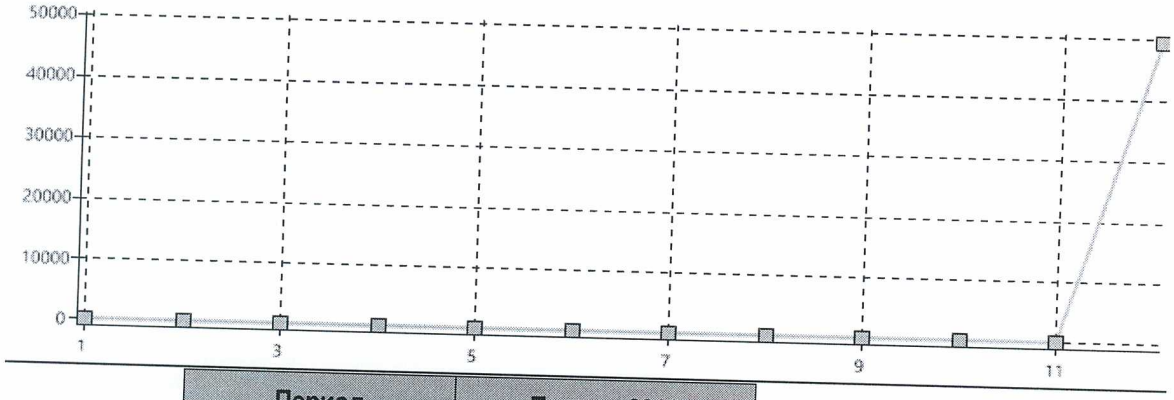

Период	Приход-2019
януари	0,00
февруари	0,00
март	0,00
април	0,00
май	0,00
юни	0,00
юли	25,88
август	0,00
септември	1,54
октомври	0,00
ноември	0,00
декември	49531,97
Общо	49559,39

Наименование на Приходите			В хил. лв.	
	2018	2019		
	сума	сума	Разлика 2019/2018 сума	съотн. 2019/2018
Приходи				
1. Нетни приходи от прод., в т.ч.:				
а) Продукция				
б) Стоки	2967	3196	+229	**1,0771**
в) Услуги	554	2211	+1657	**3,9910**
2. Други приходи, в т.ч.:	1175	63	-1112	**0,0536**
3. Финансови приходи	**3**	8	+5	**2,6667**
4. Извънредни приходи	**0**	**0**		
Общо приходи	**4699**	**5478**	**+779**	

IV. Значими счетоводни политики

4.1. Материални запаси

- СМЗ се отчитат по доставната им стойност. Използваният метод на потребление е средна-претеглена стойност, изчислена към последно число на текущия месец. В края на годината се оценяват по по-ниската между доставната и нетната им реализуема стойност.

4.2. База за разпределение на разходите

Разходите за дейността на дружеството се отчитат по икономически елементи, като най-голям относителен дял в отчета за приходите и разходите има отчетната стойност на продадените стоки/балансова стойност на продадените от дружеството активи-стоки/.

4.3. Отчитане на ДМА

ДМА се оценяват първоначално по цена на придобивне, образувана от покупната им стойност и допълнителни разходи, извършени по придобиването. Определен е стойностен праг на същественост - 700 лв. Последващите разходи се отчитат в увеличение стойността на актива, когато водят до икономическа изгода, по-голяма от първоначално оценената.

Предприятието е прилагало препоръчителния подход при последваща оценка на ДМА. съгласно действащия СС 16 , поради което се счита, че няма промяна в счетоводната политика.

Установяването на срока на годност и остатъчната стойност на новопридобитите ДМА се установява от технически специалисти на предприятието. Използваният метод на амортизация е линейния. Използват се следните амортизационни норми:

- Сгради - 4 %
- Машини, съоръжения и оборудване - 30%
- Транспортни средства/автомобили/ - 25%
- Други /офис-обзавеждане, инвентар и други/ - 15%

4.4. Нематериални активи

Като НМДА се признават активи, които отговарят на определението за нематериален актив, съгласно СС 38 и могат надеждно да се оценят. Стойностният праг на съществосг е от 700,00 лв. Последващите разходи, които водят до увеличение на първоначално оценената икономическа изгода се отчитат в увеличение стойността на актива. Предприятието е прилагало препоръчителния подход при последваща оценка на ДНМА, съгласно действащия СС 38, поради което се счита, че няма промяна на счетоводната политика.

Използван метод на амортизация -линеен.

4.5. Отчитане на инвестиционните имоти

През отчетната 2019 г. няма придобити от предприятието инвестиционни имоти.

4.6. Отчитане на селскостопанска продукция (ССП) и биологични активи

Предприятието не извършва селскостопански дейности.

4.7. Отчитане на инвестициите в дъщерни и асоциирани предприятия

Предприятието не притежава дялове и акции от капитала на други дружества.

4.8. Отчитане на приходите.

Дружеството отчита приходи от продажба на стоки, услуги, активи и други.

- Приходите от продажба на стоки се признават на дата на доставката им.
- приходи от продажба на услуги се признават при фактическото извършване на услугите.

4.9. Отчитане на финансиранията

За отчетната 2019г. няма отчетени финансирания.

4.10. Оценка на валутни позиции

Паричните позиции се оценяват към последно число на всеки текущ месец, като се извършва преоценка на наличните парични средства във валута на база действащото счетоводно законодателство.

4.11. Обезценка на вземанията

Дружеството не обезценява своите вземания от клиенти или трети лица.

4.12. Корекция на фундаментални грешки и промени в счетоводната политика

Използва се препоръчителният подход за корекция на тези грешки - корекцията се извършва чрез неразпределената печалба от минали години. Използва се препоръчителния подход за корекция на промени - счетоводната политика.

V. Допълнителни пояснения и данни към отчета

5.1. Записан, но не внесен капитал

Предприятието отчита записан, но не внесен капитал в размер на 3250,00 лв.

5.2. НМДА

Дружеството няма напълно амортизирани нематериални-дълготрайни активи.

5.3. ДМА

Към края на отчетната 2019г. в предприятието са налични следните групи Дълготрайни материални и нематериални активи:

Вид група	Наименование група	Отчетна ст. 31.12.2019	Начисл.аморт. 31.12.2019	Балан.стойн. 31.12.2019
4	Компютри и перифер. устройства	35830,43	28573,87	7256,56
5	Съоръжения	806615,41	221269,79	585345,62
6	Машини, оборудване и апаратура	116869,49	42496,6	74372,89
7	Транспортни средства	174359,62	13028,45	161331,17
8	Офис обзавеждане	30623,69	18536,32	12087,37
9	Други	129387,96	28901,94	100486,02
10	Автомобили	679368,13	316820,25	362547,88
19	Други НМДА	62951,61	22033,10	40918,51
		2036006,34	**691660,32**	**1344346,02**