МОДА Ф АД

(фирма)

гр.София, бул."Ал.Стамболийски" № 125-2

(адрес)

ЕИК по БУЛСТАТ
121096268

БАЛАНС
на МОДА Ф АД
към 31.12.2020 г.

АКТИВ		
Раздели, групи, статии	Сума (хил. лв.)	
	текуща година	предходна година
а	1	2
А. Нетекущи (дълготрайни) активи		
I. Дълготрайни материални активи		
Съоръжения и други	0	0
Общо за група II:	**0**	**0**
II. Дългосрочни финансови активи		
Други заеми	44	60
Общо за група III:	**44**	**60**
Общо за раздел А:	**44**	**60**
Б.Текущи (краткотрайни) активи		
I. Материални запаси		
Суровини и материали		
Продукция и стоки, в т.ч		
- продукция		
Общо за група I:	**0**	**0**
II. Вземания		
Вземания от клиенти и доставчици, в т.ч	19	29
Други вземания		3
Общо за група II:	**19**	**32**
III. Парични средства, в т.ч	1	2
- в безсрочни сметки (депозити)	1	2
Общо за група IV:	**1**	**2**
Общо за раздел Б:	**20**	**34**
В. Разходи за бъдещи периоди		**3**
Сума на актива (А+Б+В)	**64**	**97**

ПАСИВ		
Раздели, групи, статии	Сума (хил. лв.)	
	текуща година	предходна година
а	1	2
А. Собствен капитал		
I. Записан капитал	55	55
II. Резерви		

Други резерви	194	194
Общо за група IV:	**194**	**194**
III. Натрупана печалба (загуба) от минали години	(274)	(200)
в т.ч. неразпределена печалба	395	395
в т.ч. непокрита загуба	(669)	(595)
Общо за група V:	**(274)**	**(200)**
IV.Текуща печалба (загуба)	(13)	(74)
Общо за раздел А:	**(38)**	**(25)**
Б. Задължения		
Други задължения, в т.ч	102	122
- до 1 година	72	88
- над 1 година	30	34
- Към персонал в т.ч	63	74
-- до 1 година	63	74
- Данъчни задължения, в т.ч	7	8
-- до 1 година	7	8
- Други задължения	32	40
-- до 1 година	2	6
- над 1 година	30	34
Общо за раздел "Б", в т.ч:	**102**	**122**
- до 1 година	**72**	**88**
- над 1 година	**30**	**34**
Сума на пасива(А+Б)	**64**	**97**

18.05.2021 г

Изп.директор: Иван Дяков

Съставител: Хр.Илиева - Счетоводна къща Домино ООД

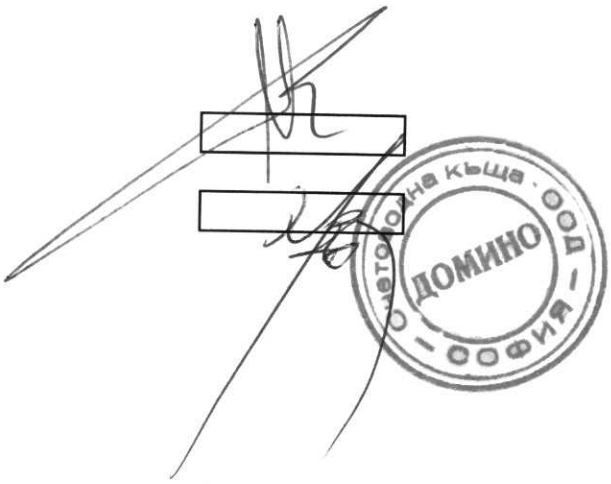

ОДА Ф"АД

ител (предприятие)

София, бул."Александър Стамболийски" № 125 - 2

ЕИК БУЛСТАТ
121096268

ОТЧЕТ ЗА ПРИХОДИТЕ И РАЗХОДИТЕ
на "МОДА Ф"АД
за 2020 година

Наименование на приходите и разходите	Сума (хил. лева) текуща година	предходна година
а	1	2
коди		
оди за оперативна дейност		
оди за суровини, материали и външни услуги, в т.ч.	7	11
вини и материали	1	2
шни услуги	6	9
оди за персонала, в т.ч.	9	45
оди за възнаграждения	7	43
оди за осигуровки, в т.ч.	2	2
ровки, свързани с пенсии	1	1
оди за амортизация и обезценка, в т.ч.		1
оди за амортизация и обезценка на дълготрайни		1
оди за амортизация		1
разходи в, т.ч		25
нсова стойност на продададени активи		
разходи за оперативна дейност (1+2+3+4+5)	**16**	**82**
ансови разходи		
оди за лихви и други финансови разходи, в т.ч.	1	
финансови разходи		
ба от обичайната дейност		
разходи (1+2+3+4+5+6+7+9)	**17**	**82**
говодна печалба		
оди за данъци от печалбата		
алба (10-11)		
(Общо разходи +11+13)	**17**	**82**

Наименование на приходите и разходите	Сума (хил. лева) текуща година	предходна година
а	1	2
Б. Приходи		
I. Нетни приходи от продажби на:		
1. Нетни приходи от продажби, в т.ч.	4	7
б) стоки		
в) услуги	4	7
4.Други приходи		
Общо приходи от оперативна дейност (1+2+3+4)	**4**	**7**
II.Финансови приходи		
6.Приходи от други инвестиции		
7.Други лихви и финансови приходи в т.ч		**1**
б) положителни разлиси от операции с фин. Активи		
Общо финансови приходи		**1**
Общо приходи (1+2+3+4+5+6+7+9)	**4**	**8**
11. Загуба (10+ред 11 и 12 от раздел А)	13	74
Всичко (Общо приходи + 11)	**17**	**82**

8.05.2021 г

Счетоводна къща ДОМИНО ООД София

Съставител:
(Хр.Илиева - Счетоводна къща Домино ООД)

Изп. директор:
(Иван Дяков)

МОДА Ф"АД

лавител (предприятие)

д София, бул."Александър Стамболийски"
25-2

ЕИК БУЛСТАТ

121096268

ОТЧЕТ ЗА СОБСТВЕНИЯ КАПИТАЛ
на "МОДА Ф"АД
за 2020 година

(хил. лева)

Показатели	Записан капитал	Премии от емисии	Резерв от последващи оценки	Резерви				Финансов резултат от минали години		Текуща печалба/загуба	Общо собствен капитал
				Законови	Резерв, свързан с изкупени	Резерв, съгласно учредителен	Други резерви	Неразпределена	Непокрита загуба		
а	1	2	3	4	5	6	7	8	9	10	11
лдо в началото на отчетния период	55						194	395	(669)		(25)
лдо след промени в счетоводната политика и ки	55						194	395	(669)		(25)
инансов резултат за текущия период										(13)	(13)
руги изменения в собствения капитал											
алдо към края на отчетния период	55						194	395	(669)	(13)	(38)
обствен капитал към края на отчетния од (11±12)	55						194	395	(669)	(13)	(38)

18.05.2021 г.

Съставител:
(Хр.Илиева - Счет.къща Домино ООД)

Изп.директор:
(Иван Дяков)

"МОДА Ф "АД

Съставител (предприятие)

гр.София, бул."Александър Стамболийски " № 125-2

ЕИК БУЛСТАТ

121096268

ОТЧЕТ ЗА ПАРИЧНИЯ ПОТОК

на "МОДА Ф "АД

за 2020

(хил. лева)

Наименование на паричните потоци	Текущ период			Предходен период		
	постъпления	плащания	нетен поток	постъпления	плащания	нетен поток
а	1	2	3	4	5	6
А. Парични потоци от основната дейност						
Парични потоци, свързани с търговски контрагенти	19	8	11	2	12	(10)
Парични потоци, свързани с платен и възстановен ДДС						
Парични потоци, свързани с трудови възнаграждения		20	(20)		11	(11)
Платени и възстановени данъци върху печалбата						
Други парични потоци от основната дейност		3	(3)		3	(3)
Всичко парични потоци от основна дейност (А)	**19**	**31**	**(12)**	**2**	**26**	**(24)**
Б. Парични потоци от инвестиционна дейност						
Други парични потоци от инвестиционна дейност						
Всичко парични потоци от инвестиционна дейност (Б)						
В. Парични потоци от финансова дейност						
Парични потоци, свързани с получени или предоставени заеми	19	8	11	30	4	26
Други парични потоци от финансова дейност						
Всичко парични потоци от финансова дейност (В)	**19**	**8**	**11**	**30**	**4**	**26**
Г. Изменение на паричните средства през периода (А + Б + В)	**38**	**39**	**(1)**	**32**	**30**	**2**
Д. Парични средства в началото на периода			**2**			
Е. Парични средства в края на периода			**1**			**2**

Дата: 18.05.2021 г.

Съставител:
(Хр.Илиева - Счетоводна къща Домино ООД)

Изп.директор:
(Иван Дяков)

Счетоводна къща ДОМИНО ООД София