Отчетна единица:	ЛОГИНЕКС ООД
Гр. (с.)	гр.София
Община:	Столична

ЕИК по БУЛСТАТ / ТР
121569689

СЧЕТОВОДЕН БАЛАНС КЪМ 31.12.2010 година

АКТИВ			
Раздели, групи, статии	Код на реда	Сума - хил.лв.	
		текуща година	предходна година
а	б	1	2
А. Записан, но невнесен капитал	**01000**		
Б. Нетекущи (дълготрайни) активи			
I. Нематериални активи			
Продукти от развойна дейност	02110		
Концесии, патенти, лицензии, търговски марки, програмни продукти и други подобни права и активи	02120	2	2
в това число:			
За водноелектрически централи	02121		
За вятърни генератори	02122		
За слънчеви колектори	02123		
За термопомпи	02124		
Търговска репутация	02130		
Предоставени аванси и нематериални активи в процес на изграждане	02140		
в т. ч. предоставени аванси	02141		
Общо за група I	**02100**	**2**	**2**
II. Дълготрайни материални активи			
Земи и сгради	02210	0	0
Земи	02211		
Сгради	02212		
Машини, производствено оборудване и апаратура	02220		1
в това число:			
За водноелектрически централи	02221		
За вятърни генератори	02222		
За слънчеви колектори	02223		
За термопомпи	02224		
Съоръжения и други	02230	1	1
Предоставени аванси и дълготрайни материални активи в процес на изграждане	02240		
в т. ч. предоставени аванси	02241		
Общо за група II	**02200**	**1**	**2**
III. Дългосрочни финансови активи			
Акции и дялове в предприятия от група	02310		
Предоставени заеми на предприятия от група	02320		
Акции и дялове в асоциирани и смесени предприятия	02330		
Предоставени заеми, свързани с асоциирани и смесени предприятия	02340		
Дългосрочни инвестиции	02350		
Други заеми	02360		
Изкупени собствени акции номинална стойност	02370		
Общо за група III	**02300**	**0**	**0**
IV. Отсрочени данъци	**02400**		
Общо за раздел Б	**02000**	**3**	**4**

АКТИВ			
Раздели, групи, статии	Код на реда	Сума - хил.лв.	
		текуща година	предходна година
а	б	1	2
В. Текущи (краткотрайни) активи			
I. Материални запаси			
Суровини и материали	03110		
Незавършено производство	03120		
в т. ч. млади животни и животни за угояване и разплод	03121		
Продукция и стоки	03130	52	51
Продукция	03131		
Стоки	03132	52	51
Предоставени аванси	03140		
Общо за група I	**03100**	**52**	**51**
II. Вземания			
Вземания от клиенти и доставчици	03210	2	2
в т.ч. над 1 година	03211	2	2
Вземания от предприятия от група	03220		
в т.ч. над 1 година	03221		
Вземания, свързани с асоциирани и смесени предприятия	03230		
в т.ч. над 1 година	03231		
Други вземания	03240	12	12
в т.ч. над 1 година	03241	12	12
Общо за група II	**03200**	**14**	**14**
III. Инвестиции			
Акции и дялове в предприятия от група	03310		
Изкупени собствени акции номинална стойност	03320		
Други инвестиции	03330		
Общо за група III	**03300**	**0**	**0**
IV. Парични средства			
Касови наличности и сметки в страната	03410	37	26
Касови наличности в лева	03411	25	6
Касови наличности във валута (левова равностойност)	03412	9	8
Разплащателни сметки	03413	3	12
Блокирани парични средства	03414		
Парични еквиваленти	03415		
Касови наличности и сметки в чужбина	03420	0	0
Касови наличности в лева	03421		
Касови наличности във валута	03422		
Разплащателни сметки във валута	03423		
Блокирани парични средства във валута	03424		
Общо за група IV	**03400**	**37**	**26**
Общо за раздел В	**03000**	**103**	**91**
Г. Разходи за бъдещи периоди	**04000**	**1**	
Сума на актива (А+Б+В+Г)	**04500**	**107**	**95**

ПАСИВ			
Раздели, групи, статии	Код на реда	Сума - хил.лв.	
		текуща година	предходна година
а	б	1	2
А. Собствен капитал			
I. Записан капитал	**05100**	**5**	**5**
Акционерен капитал	05110	0	0
Котирани акции на финансовите пазари	05111		
Некотирани акции на финансовите пазари	05112		
Други видове записан капитал	05120	5	5
II. Премии от емисии	**05200**		
III. Резерв от последващи оценки	**05300**		
в т. ч. резерв от последващи оценки на финансови инструменти	05310		
IV. Резерви			
Законови резерви	05410		
Резерв, свързан с изкупени собствени акции	05420		
Резерв съгласно учредителен акт	05430		
Други резерви	05440		
Общо за група IV	**05400**	**0**	**0**
V. Натрупана печалба (загуба) от минали години			
Неразпределена печалба	05510	88	65
Непокрита загуба	05520		
Общо за група V	**05500**	**88**	**65**
VI. Текуща печалба (загуба)	**05600**	**10**	**23**
Общо за раздел А	**05000**	**103**	**93**
Б. Провизии и сходни задължения			
Провизии за пенсии и други подобни задължения	06100		
Провизии за данъци	06200		
в т.ч. отсрочени данъци	06210		
Други провизии и сходни задължения	06300		
Общо за раздел Б	**06000**	**0**	**0**
В. Задължения			
Облигационни заеми с отделно посочване на конвертируемите	07100	0	0
До 1 година	07101		
Над 1 година	07102		
Задължения към финансови предприятия	07200	0	0
До 1 година	07201		
Над 1 година	07202		
Получени аванси	07300	0	0
До 1 година	07301		
Над 1 година	07302		
Задължения към доставчици	07400	1	0
До 1 година	07401	1	
Над 1 година	07402		

ПАСИВ			
Раздели, групи, статии	Код на реда	Сума - хил.лв.	
		текуща година	предходна година
а	б	1	2
Задължения по полици	07500	0	0
До 1 година	07501		
Над 1 година	07502		
Задължения към предприятия от група	07600	0	0
До 1 година	07601		
Над 1 година	07602		
Задължения, свързани с асоциирани и смесени предприятия	07700	0	0
До 1 година	07701		
Над 1 година	07702		
Други задължения	07800	3	2
До 1 година	07801	3	2
Над 1 година	07802		
в това число:			
Към персонала	07810	0	0
До 1 година	07811		
Над 1 година	07812		
Осигурителни задължения	07820	0	0
До 1 година	07821		
Над 1 година	07822		
Данъчни задължения	07830	3	2
До 1 година	07831	3	2
Над 1 година	07832		
Общо за раздел В	**07000**	**4**	**2**
До 1 година	07001	4	2
Над 1 година	07002	0	0
Г. Финансирания и приходи за бъдещи периоди	**08000**		
в това число:			
Финансирания	08001		
Приходи за бъдещи периоди	08002		
Сума на пасива (А+Б+В+Г)	**08500**	**107**	**95**

Дата: 14/02/2011

Ръководител: Маргарита Иванова Иванова Кайзер

Съставител: Маргарита Иванова Иванова Кайзер

(име,презиме,фамилия) *(подпис)*

Лице за контакт: Маргарита Иванова Иванова Кайзер +359 2 9589512

(име,презиме,фамилия) *(телефон)*

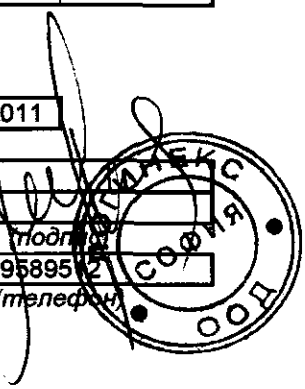

Отчетна единица:	ЛОГИНЕКС ООД
Гр. (с.)	гр.София
Община:	Столична

ЕИК по БУЛСТАТ / ТР
121569689

ОТЧЕТ ЗА ПРИХОДИТЕ И РАЗХОДИТЕ ЗА 2010 ГОДИНА

Наименование на разходите	Код на реда	Сума - хил. лв.	
		текуща година	предходна година
а	б	1	2
А. Разходи			
I. Разходи за оперативна дейност			
Намаление на запасите от продукция и незавършено производство	10100		
Разходи за суровини, материали и външни услуги	10200	**31**	**32**
Суровини и материали	10210	2	3
Външни услуги	10220	29	29
Разходи за персонала	10300	5	5
в това число:			
Разходи за възнаграждения	10310	4	4
Разходи за осигуровки	10320	1	1
от тях: осигуровки, свързани с пенсии	10321	1	1
Разходи за амортизация и обезценка	10400	**2**	**2**
Разходи за амортизация и обезценка на дълготрайни материални и нематериални активи	10410	2	2
в това число:			
Разходи за амортизация	10411	2	2
Разходи от обезценка	10412		
Разходи от обезценка на текущи (краткотрайни) активи	10420		
Други разходи	10500	58	67
в това число:			
Балансова стойност на продадените активи	10510	58	
Провизии	10520		
Общо за група I	**10000**	**96**	**106**
II. Финансови разходи			
Разходи от обезценка на финансови активи, включително инвестициите, признати като текущи (краткосрочни) активи	11100		
в т. ч. отрицателни разлики от промяна на валутни курсове	11110		
Разходи за лихви и други финансови разходи	11200	1	1
в това число:			
Разходи, свързани с предприятия от група	11210		
Отрицателни разлики от операции с финансови активи	11220		
Общо за група II	**11000**	**1**	**1**
Б. Печалба от обичайна дейност	**14000**	11	26
III. Извънредни разходи	**12000**		
в т. ч. за природни и други бедствия	12100		
Общо разходи (I + II + III)	**13000**	**97**	**107**
В. Счетоводна печалба (общо приходи - общо разходи)	**14100**	11	26
IV. Разходи за данъци от печалбата	**14200**	1	2
V. Други данъци, алтернативни на корпоративния данък	**14300**		1
Г. Печалба (В - IV - V)	**14400**	10	23
Всичко (Общо разходи + IV + V + Г)	**14500**	**108**	**133**

Наименование на приходите	Код на реда	Сума - хил. лв.	
		текуща година	предходна година
а	б	1	2
А. Приходи			
I. Приходи от оперативна дейност			
Нетни приходи от продажби	15100	**108**	**133**
Продукция	15110		
Стоки	15120	104	130
Услуги	15130	4	3
в това число:			
Приходи от търговско-посредническа дейност	15131		
Приходи от наеми	15132		
Приходи от промишлени услуги, вкл. на ишлеме	15133		
Увеличение на запасите от продукция и незавършено производство	15200		
Разходи за придобиване на активи по стопански начин	15300		
Други приходи	15400		
в това число:			
Приходи от финансирания	15410		
от тях: от правителството	15411		
Приходи от продажби на суровини и материали	15420		
Приходи от продажби на дълготрайни активи	15430		
Общо за група I	**15000**	**108**	**133**
II. Финансови приходи			
Приходи от участия в дъщерни, асоциирани и смесени предприятия	16100		
в т. ч. приходи от участия в предприятия от група	16110		
Приходи от други инвестиции и заеми, признати като нетекущи *(дългосрочни) активи*	16200		
в т. ч. приходи от предприятия от група	16210		
Други лихви и финансови приходи	16300		
в това число:			
Приходи от предприятия от група	16310		
Положителни разлики от операции с финансови активи	16320		
Положителни разлики от промяна на валутни курсове	16330		
Общо за група II	**16000**	**0**	**0**
Б. Загуба от обичайна дейност	**19000**	0	0
III. Извънредни приходи	**17000**		
в т. ч. получени застрахователни обезщетения	17100		
Общо приходи (I + II + III)	**18000**	**108**	**133**
В. Счетоводна загуба (общо приходи - общо разходи)	**19100**	0	0
Г. Загуба (В + IV + V)	**19200**		
Всичко (Общо приходи + Г)	**19500**	**108**	**133**

СПРАВКА ЗА ПРИХОДИТЕ И РАЗХОДИТЕ ПО ВИДОВЕ И ИКОНОМИЧЕСКИ ДЕЙНОСТИ ЗА 2010 ГОДИНА

Раздел I. Приходи от оперативна дейност (Хил.левове)

Видове	Код на реда	Отчет за годината
а	б	1
Бруто приходи от продажби (код 15100 вкл. акцизи, без ДДС)	15500	108
в т. ч. приходи от населението*	15510	64
Приходи от извършени работи по договор като подизпълнител	15600	
Левова равностойност на валутните приходи от износ (без приходите от продажби на дълготрайни активи по код 15430)	15700	
в т. ч. приходи от предоставени услуги на чуждестранни клиенти	15710	
от тях: от страни членки на ЕС	15711	
Приходи от услуги на ишлеме	15800	
в т. ч. на чуждестранни клиенти	15810	
Приходи от продажби на странични продукти, произведени от дейности, свързани с околната среда**	15900	

* За здравните заведения да се включват само заплатените от пациентите услуги.

**Включват се само приходите от продажби на странични продукти, получени от съоръжения и дейности, класифицирани като такива за околната среда. Приходите от продажби на странични продукти могат да се посочат само ако тези продукти не са основен източник на доход за предприятието, напр. продажби на гипс от газови филтри на високи комини.

Раздел II. Разходи за суровини и материали (код на реда 10210, кол. 1) (Хил.левове)

Видове	Код на реда	Отчет за годината
а	б	1
Разходи за суровини и материали	**21000**	**2**
Енергийни продукти *	21110	
Вода	21120	
Резервни части и окомплектовки	21130	
Други	21140	2

*Посочват се всички разходи за енергийни продукти (въглища, петролни продукти, газ, електроенергия, топлоенергия). Не се посочват енергийните продукти, използвани като суровини, или купени с цел препродажба.

Раздел III. Разходи за външни услуги (код на реда 10220, кол. 1) (Хил.левове)

Видове	Код на реда	Отчет за годината
а	б	1
Разходи за външни услуги	**31000**	**29**
Застраховки	31110	1
в т. ч. социални застраховки	31111	
Суми по граждански договори и хонорари	31120	
в т. ч. на наетите лица, които имат само граждански договор и не работят при друг работодател	31121	
Наеми	31130	18
в т. ч. на дълготрайни материални активи	31131	
Суми по договор с подизпълнител	31140	
в т.ч. със строителни фирми	31141	
Плащания на агенции за набиране на персонал	31150	
Пощенски, куриерски и далекосъобщителни услуги	31160	2
Нает транспорт	31170	
Текущ ремонт	31180	
в това число на:		
Сгради	31181	
Машини и оборудване	31182	
Консултантски дейности	31190	
в това число:		
Юридически	31191	
Счетоводни и одиторски	31192	
Рекламни дейности	31200	6
Други	31210	2
в това число:		
За доставяне на вода	31211	
За отвеждане и пречистване на отпадъчни води	31212	
За събиране и третиране на отпадъци	31213	

Раздел IV. Други разходи (код на реда 10500, кол. 1) (Хил. левове)

Видове	Код на реда	Отчет за годината
а	б	1
Други разходи	**41000**	**58**
Балансова стойност на продадените активи	41100	58
Стоки	41110	58
Суровини и материали	41120	
Млади животни и животни за угояване	41130	
Дълготрайни материални и нематериални активи	41140	
Разходи за командировки	41200	
Други	41300	

Раздел V. Дивиденти (Хил. левове)

Показатели	Код на реда	Отчет за годината
а	б	1
Приходи от дивиденти	51100	
в т. ч. приходи от участия в предприятия от група	51110	
Изплатени дивиденти през годината	51200	
в т.ч. изплатени на бюджета	51210	

Раздел VI. Нетни приходи от продажби по икономически дейности (код на реда 15100, кол. 1) (Хил. левове)

Дейности	Код на реда	Отчет за годината
а	б	1
Общо	**61000**	**108**
Растениевъдство	61110	
Животновъдство	61120	
Спомагателни дейности в селското стопанство	61130	
Лов и спомагателни дейности	61140	
Горско стопанство	61150	
Рибно стопанство	61160	
Добивна промишленост	61170	
Преработваща промишленост	61180	
Производство и разпределение на електрическа и топлинна енергия и на газообразни горива	61190	
Доставяне на води; канализационни услуги, управление на отпадъци и възстановяване	61200	
в това число:		
Събиране, пречистване и доставяне на води	61201	
Събиране, отвеждане и пречистване на отпадъчни води (канализационни услуги)	61202	
Събиране и обезвреждане на отпадъци	61203	
Рециклиране на материали / отпадъци (разкомплектоване, възстановяване и други)	61204	
Продажби на собствени отпадъци и вторични суровини; възстановяване и други услуги по управление на отпадъци (отстраняване на замърсявания на почви, подземни води и други)	61205	
Строителство	61210	
Търговия на едро и дребно на автомобили и мотоциклети, техническо обслужване и ремонт	61220	
Търговия на едро, без търговията с автомобили и мотоциклети	61230	
Търговия на дребно, без търговията с автомобили и мотоциклети	61240	108

(Хил. левове)

Дейности	Код на реда	Отчет за годината
а	б	1
Сухопътен транспорт	61250	
Воден транспорт	61260	
Въздушен транспорт	61270	
Складиране на товари и спомагателни дейности в транспорта	61280	
Пощенски и куриерски услуги	61290	
Хотелиерство	61300	
Ресторантьорство	61310	
Издателска дейност	61320	
Производство на филми и телевизионни предавания, звукозаписване и издаване на музика	61330	
Радио и телевизионна дейност	61340	
Далекосъобщения	61350	
Дейности в областта на информационните технологии, информационни услуги	61360	
Финансови и застрахователни дейности	61370	
Операции с недвижимо имущество (вкл. даване под наем)	61380	
Юридически и счетоводни дейности	61390	
Научно изследователска и развойна дейност	61400	
Рекламна дейност и проучване на пазара	61410	
Дейности на централни офиси, консултантски дейности в областта на управлението; архитектурни и инженерни дейности, технически изпитвания и анализи; ветеринарномедицинска дейност и други професионални дейности в областта на дизайна, фотографията и преводаческа дейност	61420	
Даване под наем на други активи и оперативен лизинг (вкл. на интелектуална собственост)	61430	
Туристическа агентска и операторска дейност	61440	
Дейности по наемане и предоставяне на работна сила, по охрана и разследване, по обслужване на сгради и озеленяване, по почистване, административни офис дейности и друго спомагателно обслужване на стопанската дейност	61450	
Образование	61460	
Хуманно здравеопазване и социална работа	61470	
в т. ч. по договор с НЗОК	61471	
Култура, спорт и развлечение	61480	
Ремонт на компютърна техника, на лични и домакински вещи; други персонални услуги - пране и химическо чистене, фризьорски и козметични услуги, траурни обредни дейности и други	61490	

Дата: 14/02/2011

Ръководител: Маргарита Иванова Иванова Кайзер

Съставител: Маргарита Иванова Иванова Кайзер

(име,презиме,фамилия) *(подпис)*

Лице за контакт: Маргарита Иванова Иванова Кайзер +359 2 958[illegible]

(име,презиме,фамилия) *(телефон)*

Отчетна единица:	ЛОГИНЕКС ООД
Гр. (с.)	гр.София
Община	Столична

ЕИК по БУЛСТАТ / ТР
121569689

ОТЧЕТ ЗА СОБСТВЕНИЯ КАПИТАЛ ЗА 2010 ГОДИНА

(може да не се попълва от предприятията, които съгласно критериите в Закона за малките и средните предприятия са определени като "Микро" или "Малки")

(Хил. левове)

Показатели	Код на реда	Записан капитал	Премии от емисии	Резерв от последващи оценки	Резерви				Финансов резултат от минали години		Текуща печалба/ загуба	Общо собствен капитал
					Законови	Резерв, свързан с изкупени собствени акции	Резерв съгласно учредителен акт	Други резерви	Неразпределена печалба	Непокрита загуба		
а	б	1	2	3	4	5	6	7	8	9	10	11
1. Салдо в началото на отчетния период	61610	5							65		23	93
2. Промени в счетоводната политика	61620											0
3. Грешки	61630											0
4. Салдо след промени в счетоводната политика и грешки	61640	5	0	0	0	0	0	0	65	0	23	93
5. Изменение за сметка на собствениците	61650	0	0	0	0	0	0	0	0	0	0	0
Увеличение	61651											0
Намаление	61652											0
6. Финансов резултат за текущия период	61660										10	10
7. Разпределение на печалбата	61670											0
в т. ч. за дивиденти	61671											0
8. Покриване на загуба	61680											0
9. Последващи оценки на активи и пасиви	61690	0	0	0	0	0	0	0	0	0	0	0
Увеличение	61691											0
Намаление	61692											0
10. Други изменения в собствения капитал	61710											0
11. Салдо към края на отчетния период	61720	5	0	0	0	0	0	0	65	0	33	103
12. Промени от преводи на годишни финансови отчети на предприятия в чужбина	61730											0
13. Собствен капитал към края на отчетния период (11±12)	61740	5	0	0	0	0	0	0	65	0	33	103

Дата: 14/02/2011

Ръководител: Маргарита Иванова Иванова Кайзер

Съставител: Маргарита Иванова Иванова Кайзер

(име,презиме,фамилия) (подпис)

Лице за контакт: Маргарита Иванова Иванова Кайзер +359 2 9589942

(име,презиме,фамилия) (телефон)

ЛОГИНЕКС ООД София

Отчетна единица:	ЛОГИНЕКС ООД
Гр. (с.)	гр.София
Община:	Столична

ЕИК по БУЛСТАТ / ТР
121569689

ОТЧЕТ
ЗА ПАРИЧНИТЕ ПОТОЦИ ПО ПРЕКИЯ МЕТОД
ЗА 2010 ГОДИНА

(Хил. левове)

Наименование на паричните потоци	Код на реда	Текущ период			Предходен период		
		постъпления	плащания	нетен поток	постъпления	плащания	нетен поток
а	б	1	2	3	4	5	6
А. Парични потоци от основна дейност							
Парични потоци, свързани с търговски контрагенти	61531	126	108	18	156	124	32
Парични потоци, свързани с краткосрочни финансови активи, държани за търговски цели	61532			0			0
Парични потоци, свързани с трудови възнаграждения	61533		5	-5		5	-5
Парични потоци от лихви, комисионни, дивиденти и други подобни	61534			0			0
Парични потоци от положителни и отрицателни валутни курсови разлики	61535			0			0
Плащания при разпределения на печалби	61536			0			0
Платени и възстановени данъци върху печалбата	61537		1	-1		1	-1
Други парични потоци от основна дейност	61538			0		16	-16
Общо за раздел А	**61530**	**126**	**114**	**12**	**156**	**146**	**10**
Б. Парични потоци от инвестиционна дейност							
Парични потоци, свързани с дълготрайни активи	61541			0			0
Парични потоци, свързани с краткосрочни финансови активи	61542			0			0
Парични потоци от лихви, комисионни, дивиденти и други подобни	61543			0			0
Парични потоци от бизнес комбинации - придобивания	61544			0			0
Парични потоци от положителни и отрицателни валутни курсови разлики	61545			0			0
Други парични потоци от инвестиционна дейност	61546			0			0
Общо за раздел Б	**61540**	**0**	**0**	**0**	**0**	**0**	**0**

Наименование на паричните потоци	Код на реда	Текущ период			Предходен период		
		постъпления	плащания	нетен поток	постъпления	плащания	нетен поток
а	*б*	*1*	*2*	*3*	*4*	*5*	*6*
В. Парични потоци от финансова дейност							
Парични потоци от емитиране и обратно изкупуване на ценни книжа	61551			0			0
Парични потоци от допълнителни вноски и връщането им на собствениците	61552			0			0
Парични потоци, свързани с получени или предоставени заеми	61553			0			0
Парични потоци от лихви, комисиони, дивиденти и други подобни	61554			0			0
Плащания на задължения по лизингови договори	61555			0			0
Парични потоци от положителни и отрицателни валутни курсови разлики	61556			0			0
Други парични потоци от финансова дейност	61557		1	-1			0
Общо за раздел В	**61550**	**0**	**1**	**-1**	**0**	**0**	**0**
Г. Изменение на паричните средства през периода (А + Б + В)	**61560**	**126**	**115**	**11**	**156**	**146**	**10**
Д. Парични средства в началото на периода	**61570**	**x**	**x**	**26**	**x**	**x**	**16**
Е. Парични средства в края на периода	**61580**	**x**	**x**	**37**	**x**	**x**	**26**

Дата: 14/02/2011

Ръководител: Маргарита Иванова Иванова Кайзер

Съставител: Маргарита Иванова Иванова Кайзер

(име,презиме,фамилия)

Лице за контакт: Маргарита Иванова Иванова Кайзер

(име,презиме,фамилия)

(подпис)

+359 2 95[illegible]12

(телефон)

Отчетна единица:	ЛОГИНЕКС ООД
Гр. (с.)	гр.София
Община:	Столична

ЕИК по БУЛСТАТ / ТР
121569689

СПРАВКА ЗА НЕТЕКУЩИТЕ (ДЪЛГОТРАЙНИТЕ) АКТИВИ КЪМ 31.12.2010 ГОДИНА

(хил. левове)

Показатели	Код на реда	Отчетна стойност на нетекущите активи					Последваща оценка		Преоценена стойност (4+ 5- 6)	Амортизация				Последваща оценка		Преоценена амортизация в края на периода (11+12-13)	Балансова стойност в края на периода (7-14)
		в началото на периода	на постъпили-те през периода	в т. ч. на постъпили от внос и нови местно производство	на излезлите през периода	в края на периода (1+2-3)	увеличение	намаление		в началото на периода	начислена през периода	отписана през периода	в края на периода (8+9-10)	увеличение	намаление		
а	б	1	2	2а	3	4	5	6	7	8	9	10	11	12	13	14	15
I. Нематериални активи																	
Продукти от развойна дейност	6110					0			0				0			0	0
в т. ч. проучване на природни минерални залежи	6111					0			0				0			0	0
Концесии, патенти, лицензии, търговски марки, програмни продукти и др. подобни права и активи	6120	3				3			3	1			1			1	2
в това число:																	
Програмни продукти, включително разработените по стопански начин	6121					0			0				0			0	0
Авторски и други права върху развлекателни, литературни и артистични произведения	6122					0			0				0			0	0
Търговска репутация	6130					0			0				0			0	0
Предоставени аванси и нематериални активи в процес на изграждане	6140					0			0				0			0	0
в т. ч. предоставени аванси	6141					0			0				0			0	0
Общо за група I	**6100**	3	0	0	0	3	0	0	3	1	0	0	1	0	0	1	2

(хил. левове)

Показатели	Код на реда	Отчетна стойност на нетекущите активи					Последваща оценка		Преоценена стойност (4+ 5- 6)	Амортизация				Последваща оценка		Преоценена амортизация в края на периода (11+12-13)	Балансова стойност в края на периода (7-14)
		в началото на периода	на постъпили-те през периода	в т. ч. на постъпили от внос и нови местно производство	на излезлите през периода	в края на периода (1+2-3)	увеличение	намаление		в началото на периода	начислена през *периода*	отписана през *периода*	в края на периода (8+9-10)	увеличение	намаление		
а	б	1	2	2а	3	4	5	6	7	8	9	10	11	12	13	14	15
II. Дълготрайни материални активи																	
Земи и сгради	6210	0	0	0	0	0	0	0	0	0	0	0	0	0	0	0	0
Земи	6211					0			0				0			0	0
Сгради нежилищни	6212					0			0				0			0	0
Сгради жилищни	6213					0			0				0			0	0
Сгради със смесено предназначение	6214					0			0				0			0	0
Машини, производствено оборудване и апаратура, поточни производствени линии и други	6220	5				5			5	4	1		5			5	0
Съоръжения	6230	4				4			4	3			3			3	1
в т.ч. съоръжения, изградени чрез строителна дейност	6231					0			0				0			0	0
Транспортни средства	6240					0			0				0			0	0
Други дълготрайни материални активи	6250					0			0				0			0	0
Предоставени аванси и дълтготрайни материални активи в процес на изграждане	6260					0			0				0			0	0
в т. ч. предоставени аванси	6261					0			0				0			0	0
Общо за група II	**6200**	9	0	0	0	9	0	0	9	7	1	0	8	0	0	8	1

Дата: 14/02/2011

Ръководител: Маргарита Иванова Иванова Кайзер

Съставител: Маргарита Иванова Иванова Кайзер

(име,презиме,фамилия)

Лице за контакт: Маргарита Иванова Иванова Кайзер

(име,презиме,фамилия)

[illegible]

(телефон)

СПРАВКА

за оповестяване на счетоводната политика на

Логинекс ООД, БУЛСТАТ: 121569689

за периода от 01.01.2010г. до 31.12.2010г.

1. Обща информация за предприятието

Логинекс ООД е регистрирана с фирмено дело №249/1998г. на Софийски Градски Съд с адрес на управление: гр.София, подлез Бул.България и бул.П.Ю.Тодоров.

Дружеството е собственост на Маргарита Иванова Иванова – Кайзер и Харалд Кайзер

Дружеството има предмет на дейност – търговия на дребно с мебели (код по КИД 2008 – 4759).

2. Описание на счетоводната политика на дружеството през 2010г.

Счетоводната политика на Логинекс ООД е разработена въз основа на принципа на действащо предприятие, което не предвижда и за което не е възникнала необходимост да ограничи съществено дейността си или да се ликвидира през следващия отчетен период.

Годишният финансов отчет се изготвя в хиляди лева в съответствие с изискванията на националните стандарти за финансови отчети за малки и средни предприятия , които са приложими за 2010г. в това число и към датата на баланса – 31.12.2010г.

Дружеството осъществява и организира текущо счетоводно отчитане в съответствие с изискванията на българското законодателство – счетоводно, данъчно и търговско.

Прилагано е двустранно счетоводство при автоматизирана обработка на данните, изготвен е индивидуален сметкоплан, триразрядни сметки, за синтетично и аналитично отчитане.

Приходите и разходите от сделки и събитията са отразявани чрез документиране на всяка стопанска операция със счетоводен документ в момента на тяхното възникване по метода на текущото начисляване.

При извършване и осчетоводяване на текущите си стопански операции, дружеството се е основавало на предимството на съдържанието пред формата.

Съблюдавани са счетоводните принципи за същественост и предпазливост с цел вярното и честно представяне на отразените сделки и събития в годишния счетоводен отчет на предприятието.

Спазен е принципа на съпоставимост на приходите с разходите.

Годишния счетоводен отчет е съставен в съответствие с принципите за независимост на отделните отчетни периоди.

Всяка съществена статия се представя във финансовия отчет отделно. Несъществените суми се обединяват със суми от подобен характер. Активите и пасивите не се компенсират, освен в следните случаи:

а) когато се разрешава от друг счетоводен стандарт;

б)когато печалбата и загубата или свързаните разходи се получанат от едно и също събитие и не са съществени.

Сравнителната информация по отношение на предходния отчетен период е оповестена за всички представени статии в текущия период.

Предприятието е самостоятелно и няма поделения.

При първоначално оценяване на активите и пасивите е прилагана историческа цена, освен в случаите, когато със счетоводен стандарт се изисква друго. Последващо оценяване на активите и на пасивите не е извършвано през 2010г.

При потребление на стоково материалните запаси е избран препоръчителния подход, съгласно СС 2 – "средно претеглена стойност". Отчетната стойност на стоково материалните запаси не е по-висока от нетната реализуема стойност. Няма намаление на отчетната стойност на стоково материалните запаси под нетната реализуема стойност, отченета като текущ разход. Няма стоково материални запаси, които са дадени в залог за обезпечаване на пасиви.

При изчисляване на амортизациите на ДА се прилага линейният метод и следните срокове :

- Сгради – 25 г.
- Компютърна техника 2.00 г.
- Други дълготрайни активи 6,66 г.
- Транспортни средства – 4 г.

Начисляването на амортизации започва от месеца следващ месеца на въвеждане на активите в употреба и се преустановява от месеца , в който активите са извадени от употреба. Начислените амортизации се отчитат като разход и като коректив за срока на използване на актива. Предприятието е приело данъчния праг на същественост за признаване на дълготраен актив – 500лв. През отчетния период (2010г.) няма ново придобити дълготрайни активи, които се използват за повече от един отчетен период.

Материалните дълготрайни активи към 31/12/2010 година са на отчетна стойност 10524.82 лева, начислена амортизация 9502.75 лева и балансова стойност 1022.07 лева. Амортизационната квота за МДА през 2010 година е 1342.38 лева.

Нематериалните дълготрайни активи към 31/12/2010 са на отчетна стойност 2574,00 лева, начислена амортизация 1029,76 лева и балансова стойност 1544,24 лева. Амортизационната квота за НМДА през 2010 година е 386,16 лева.

Предприятието не е осъществило разходи за опазване на околната среда.

Предприятието е приело прекия метод за съставяне на отчета за паричния поток – въз основа на информация от счетоводните регистри.

Няма събития настъпили след датата на годишния финансов отчет.

Допуснатите грешки се коригират :

- В първичните документи чрез анулиране на първичния документ и изготвяне на нов
- Допуснатите грешки при регистрирането на първичните данни се коригират с допълнителна или сторнировъчна коригираща операция

➢ Допуснати грешки през минали отчетни периоди и открити през текущия се коригират в текущия отчетен период.

ОЦЕНЪЧНА ПОЛИТИКА

1. Активите се оценяват по цена на придобиване формирана от покупната цена, транспортните разходи, такси, мита, хонорари, разходи за монтаж и други, свързани с доставката разходи, съгласно СС 16

2. Пасивите се записват по стойността им в момента на възникване

3. Валутните активи и пасиви, и операции се оценяват в левова равностойност по централния курс към датата на възникването им, съгласно СС 21

4. При сделки със свързани лица се прилагат пазарни цени и условия, съгласно СС 24.

Предприятието приключва отчетния период със счетоводна печалба в размер на 11485.81лв.

Няма сключени лизингови договори през 2010г.

Приходите от продажби се признават, съгласно изискванията на СС 18 т.е. за всяка сделка поотделно, едновременно с извършените разходи за нея, в момента в който възникне вземането от клиенти.

През 2010г. предприятието не е получавало правителствени дарения, не е ползвало преотстъпени и опростени данъци.

Разходите са отчетени по икономически елементи, съгласно изискванията на Закона за счетоводството. Осчетоводяването им в група 60 е ставало съобразно класификацията им в Закона за счетоводството и счетоводните стандарти.

Разходите, които не са свързани непосредствено с отчетния период са отчетени като разходи за бъдещи периоди.

Задълженията на дружеството са оценени текущо по тяхната номинална стойност.

Вземанията на дружеството са оценени текущо по тяхната номинална стойност.

Финансови инструменти по смисъла на СС 32 през 2010г.са вземания и задължения, възникнали първоначално в предприятието.

Дружеството не отразявало през 2010г. инвестиционни имоти.

Дружеството няма и не е отразявало през 2010г. биологични активи.

Дружеството притежава налични валутни активи – само еврови и е осъществявало сделки с валутни активи през 2010г. Валутните активи към 31.12.2010 год. са преоценени на база курс 1.95583 евро.

През 2010 година няма отчетени извънредни приходи .

Персоналът на дружеството се състой от един служител – продавач консултант.

гр.София

Управител :